Série DOMO

Bombas submersíveis para águas residuais. Fabricadas em aço inoxidável, com empanque mecânico e versões com turbina de duplo canal, turbina Vortex e turbina trituradora.

Fornecidas com ou sem interruptor de bóia.

Especificações

Caudal: até 40 m^3/h
Altura manométrica: até 14,5 m
Tensão de alimentação: trifásica e monofásica 50 e 60 Hz
Potência: 0,55 a 1,5 kW
Profundidade máxima de imersão: 5 m
Temperatura do líquido bombeado: 0 a +35°C (com bomba totalmente submersa)
Extensão do veio: Aço inoxidável
Líquidos com sólidos em suspensão:
até 35 mm (Domo 7-Domo 7VX)
até 50 mm (Domo 10-15-20 e Domo10-15-20VX)
Versão com turbina trituradora (DOMO GRI)
Classe de isolamento: F (motor seco)
Classe de protecção: IP68
Comprimento do cabo: 10 m (excepto Domo 7,5 m)

Materiais

Corpo da bomba, caixa do motor: Aço inoxidável
DOMO 7 (VX) turbina: Nylon reforçado
DOMO 10-15-20 (VX) turbina: Aço inoxidável
DOMO GRI turbina: Tecnopolímero PBT, aço inoxidável e triturador de alta resistência.
Empanque mecânico: Carboneto de silício/ Carboneto de silício
Lubrificada pelo Sistema DRIVELUB.
Junta do rebordo superior: NBR
Extensão do veio: Aço inoxidável
Pega: Nylon

Aplicações

Esvaziamento de tanques sépticos e fossas residenciais

Bombagem de efluentes (a versão VX também bombeia filamentos em suspensão)

Esvaziamento de poços e tanques em aplicações industriais e ecológicas

Esvaziamento de tanques ou reservatórios

Drenagem de emergência de áreas inundadas

Para obter uma lista completa da informação técnica, consulte www.xylect.com

SÉRIE DOMO
Características de funcionamento a 50 Hz

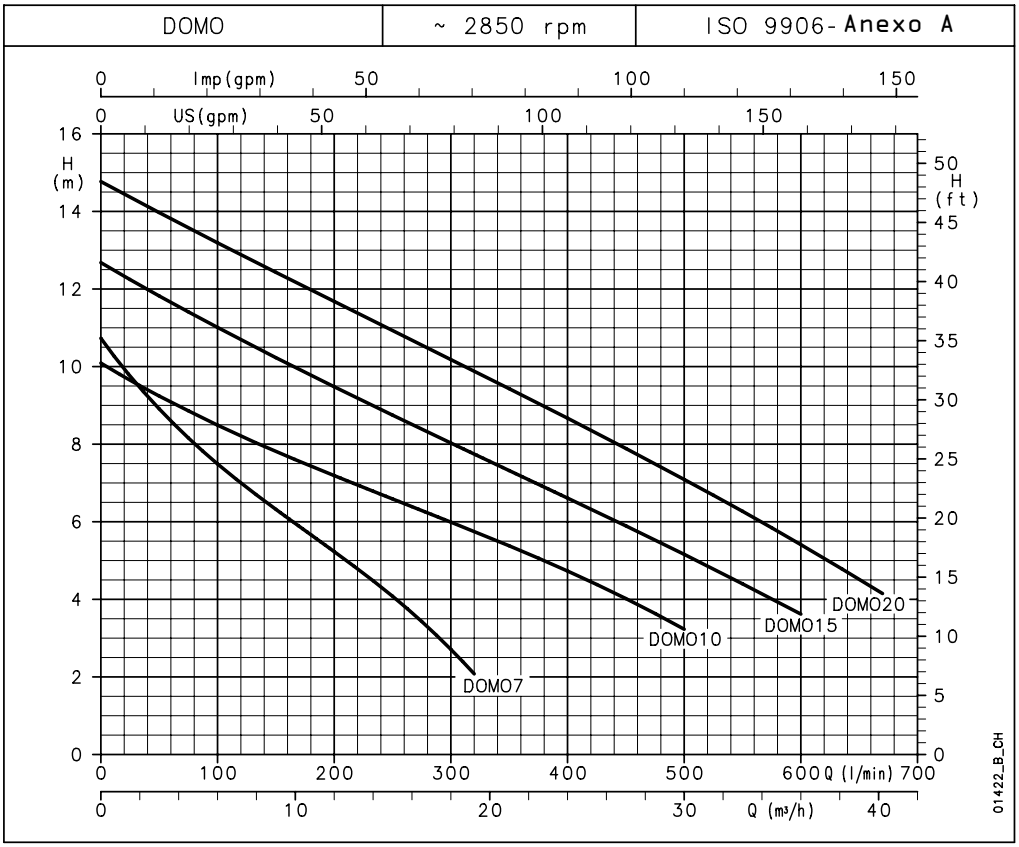

SÉRIE DOMO
Tabela de desempenho hidráulico

TIPO DE BOMBA	POTÊNCIA NOMINAL		Q = CAUDAL											
			l/min	0	100	150	200	250	300	320	400	500	600	670
			m³/h	0	6	9	12	15	18	19,2	24	30	36	40,2
	kW	HP	H = ALTURA TOTAL EM COLUNA DE ÁGUA (METROS)											
DOMO 7(T)	0,55	0,75	10,7	7,5	6,3	5,2	4,1	2,7	2,1					
DOMO 10(T)	0,75	1	10,1	8,5	7,8	7,2	6,6	6,0	5,8	4,7	3,2			
DOMO 15(T)	1,1	1,5	12,7	11,0	10,2	9,5	8,8	8,0	7,8	6,6	5,2	3,6		
DOMO 20T	1,5	2	14,8	13,2	12,4	11,7	10,9	10,2	9,9	8,7	7,1	5,4	4,2	

Estes desempenhos são válidos para líquidos com densidade p = 1,0 kg/dm3 e viscosidade cinemática v = 1 mm²/s

domo-2p50_a_th

Dados eléctricos

TIPO DE BOMBA MONOFÁSICO	POTÊNCIA ABSORVIDA* kW	CORRENTE ABSORVIDA* 220-240 V A	CONDENSADOR µF / 450 V
DOMO 7	0,80	3,94	16
DOMO 10	1,14	5,84	22
DOMO 15	1,58	7,02	30
-	-	-	-

TIPO DE BOMBA TRIFÁSICO	POTÊNCIA ABSORVIDA* kW	CORRENTE ABSORVIDA* 220-240 V A	CORRENTE ABSORVIDA* 380-415 V A
DOMO 7T	0,73	2,58	1,49
DOMO 10T	1,09	4,09	2,36
DOMO 15T	1,49	4,73	2,73
DOMO 20T	1,96	6,6	3,81

* Valor máximo no intervalo especificado.

domo-2p50_a_te

Livros técnicos a preto e branco disponíveis

consulte www.completewatersystems.com

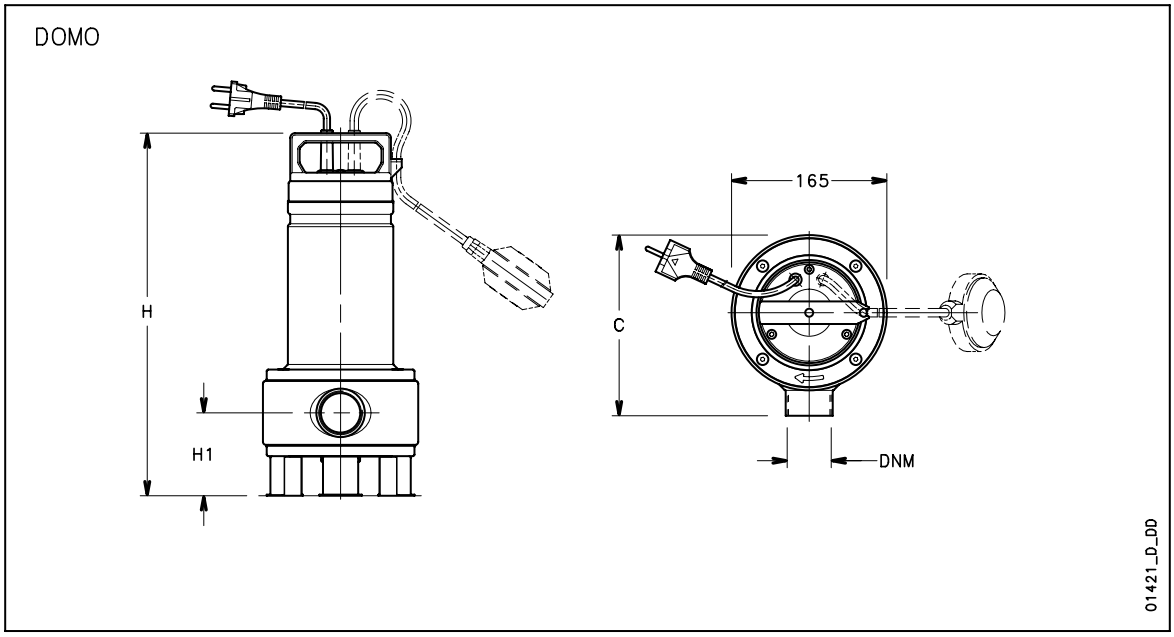

TIPO DE BOMBA MONOFÁSICO		DIMENSÕES (mm)			DNM	PESO
		H	H1	C		kg
DOMO 7 DOMO 7VX	DOMO 7GT DOMO 7VX GT	391	88	193	Rp1 1/2	10,2
DOMO10 D0MO10VX	DOMO10GT D0MO10VX GT	468	111,5	198	Rp2	13,6
DOMO15 DOMO15VX	DOMO15GT DOMO15VX GT	468	111,5	198	Rp2	15,3
-	-	-	-	-	-	-

TIPO DE BOMBA TRIFÁSICO	DIMENSÕES (mm)			DNM	PESO
	H	H1	C		kg
DOMO 7T DOMO 7VXT	391	88	193	Rp1 1/2	8,9
DOMO10T D0MO10VXT	438	111,5	198	Rp2	11,6
DOMO15T DOMO15VXT	468	111,5	198	Rp2	13,6
DOMO20T D0MO20VXT	468	111,5	198	Rp2	14,6

domo-2p50_c_td

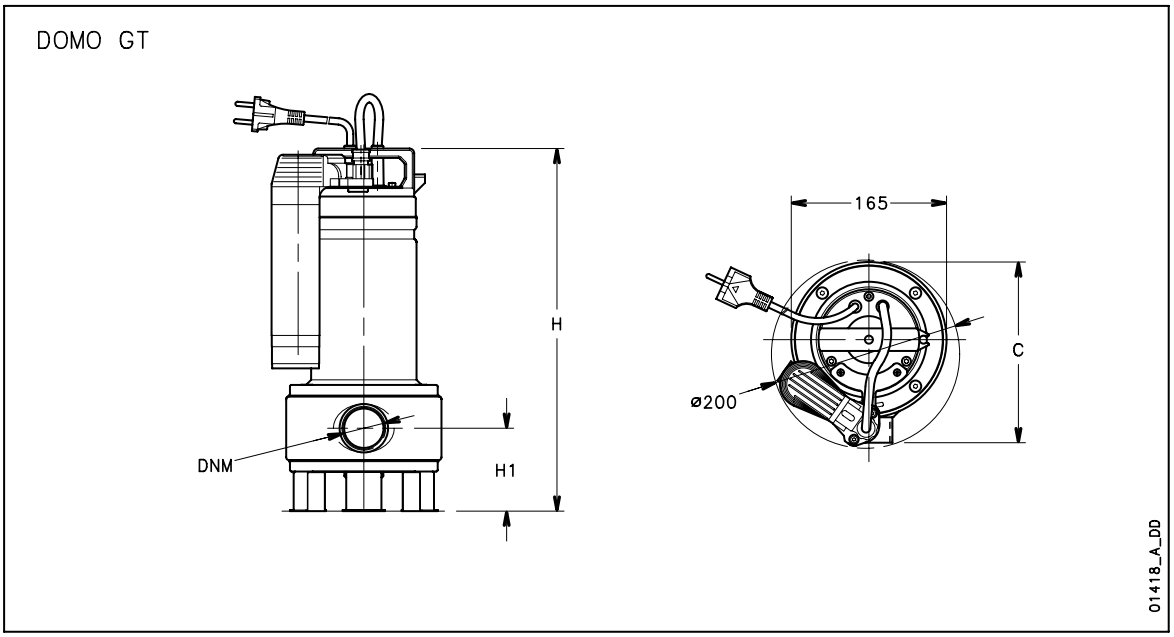

SÉRIE DOMO VX
Características de funcionamento a 50 Hz

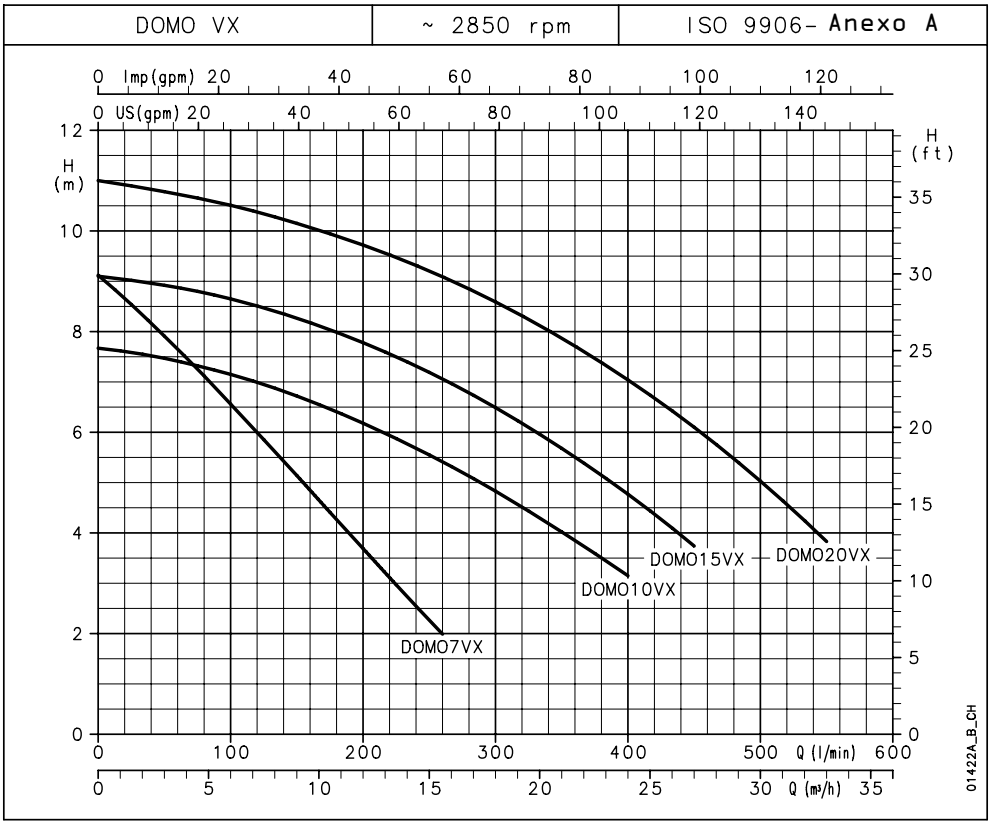

SÉRIE DOMO VX
Tabela de desempenho hidráulico

TIPO DE BOMBA	POTÊNCIA NOMINAL		Q = CAUDAL												
			l/min	0	80	100	150	175	200	225	260	300	400	450	550
			m³/h	0	4,8	6	9	10,5	12	13,5	15,6	18	24	27	33
	kW	HP	H = ALTURA TOTAL EM COLUNA DE ÁGUA (METROS)												
DOMO 7VX(T)	0,55	0,75		9,1	7,1	6,6	5,1	4,4	3,7	3,0	2,0				
DOMO 10VX(T)	0,75	1		7,7	7,3	7,1	6,7	6,5	6,2	5,9	5,4	4,8	3,1		
DOMO 15VX(T)	1,1	1,5		9,1	8,8	8,6	8,3	8,0	7,8	7,5	7,1	6,5	4,8	3,7	
DOMO 20VXT	1,5	2		11,0	10,6	10,5	10,2	9,9	9,7	9,5	9,1	8,6	7,0	6,1	3,8

Estes desempenhos são válidos para líquidos com densidade p = 1,0 kg/dm3 e viscosidade cinemática v = 1 mm²/s

domovx-2p50_a_th

Dados eléctricos

TIPO DE BOMBA MONOFÁSICO	POTÊNCIA ABSORVIDA* kW	CORRENTE ABSORVIDA* 220-240 V A	CONDENSADOR µF / 450 V
DOMO 7VX	0,79	3,91	16
DOMO 10VX	1,15	5,88	22
DOMO 15VX	1,36	6,11	30
-	-	-	-

TIPO DE BOMBA TRIFÁSICO	POTÊNCIA ABSORVIDA* kW	CORRENTE ABSORVIDA* 220-240 V A	CORRENTE ABSORVIDA* 380-415 V A
DOMO 7VXT	0,71	2,56	1,48
DOMO 10VXT	1,10	4,09	2,36
DOMO 15VXT	1,26	4,31	2,49
DOMO 20VXT	1,74	6,22	3,59

* Valor máximo no intervalo especificado.

domovx-2p50_a_te

SÉRIE DOMO GRI
Características de funcionamento a 50 Hz

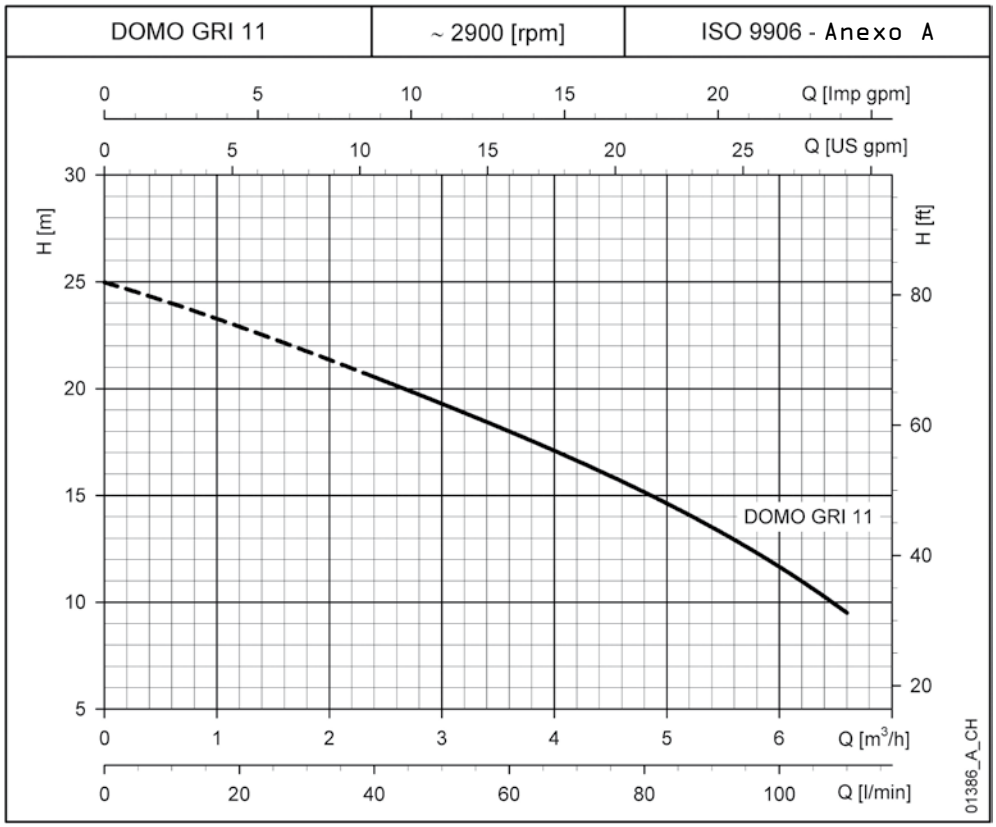

SÉRIE DOMO GRI
Tabela de desempenho hidráulico

TIPO DE BOMBA	POTÊNCIA NOMINAL		Q = CAUDAL											
			l/min	0	15	30	40	50	60	70	80	90	100	110
			m³/h	0	0,9	1,8	2,4	3	3,6	4,2	4,8	5,4	6	6,6
	kW	HP	H = ALTURA TOTAL EM COLUNA DE ÁGUA (METROS)											
DOMO GRI 11 (SG) DOMO GRI 11 T	1,1	1,5	25,0	23,5	21,7	20,5	19,3	18,0	16,6	15,2	13,5	11,7	9,5	

Estes desempenhos são válidos para líquidos com densidade p = 1,0 kg/dm3 e viscosidade cinemática v = 1 mm²/s

domo-gri-2p50-en_a_th

Dados eléctricos

TIPO DE BOMBA MONOFÁSICO	POTÊNCIA NOMINAL* kW	CORRENTE ABSORVIDA* 220-240 V A	CONDENSADOR µF / 450 V	TIPO DE BOMBA TRIFÁSICO	POTÊNCIA NOMINAL* kW	CORRENTE ABSORVIDA* 220-240 V A	CORRENTE ABSORVIDA* 380-415 V A
DOMO GRI 11 (SG)	1,50	6,84	30	DOMO GRI 11 T	1,39	4,55	2,63

* Valor máximo no intervalo especificado.

domo-gri-2p50-en_b_te

Livros técnicos a preto e branco disponíveis
consulte www.completewatersystems.com

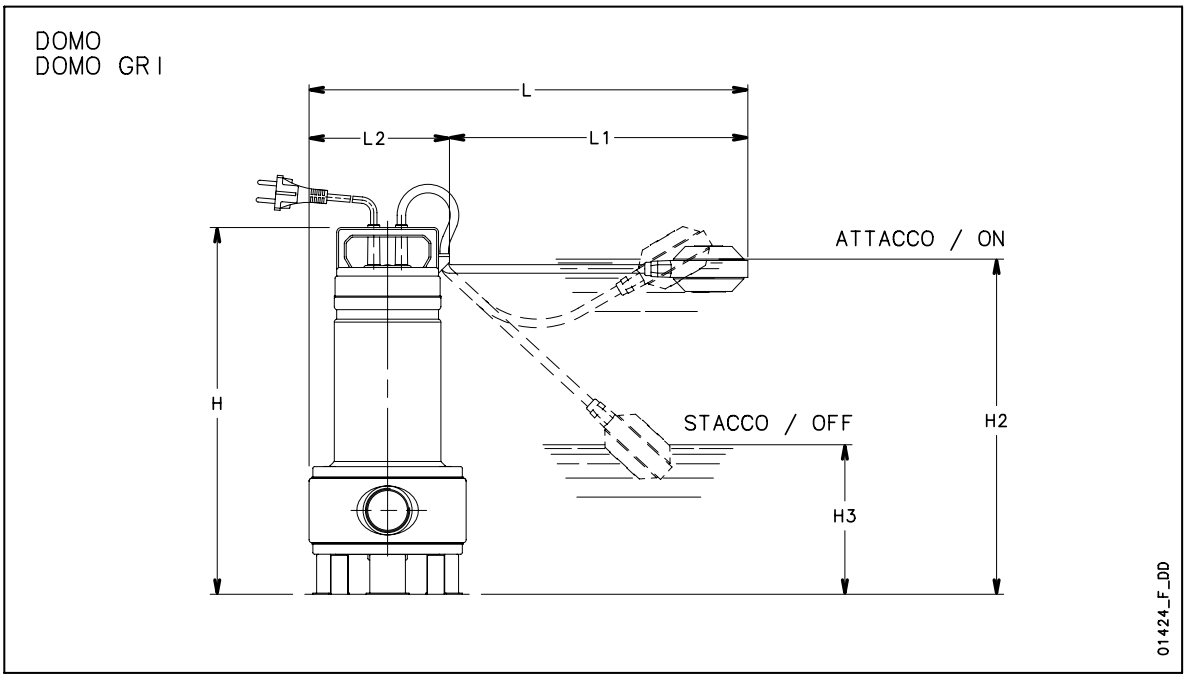

TIPO DE BOMBA		DIMENSÕES (mm)						
		H	H2	H3	L	L1	L2	A
DOMO 7 - DOMO 7 GT	DOMO 7VX - DOMO 7VX GT	391	375	155	420	275	145	225
DOMO10 - DOMO10 GT	DOMO10VX - DOMO10VX GT	468	420	155	495	350	145	255
DOMO15 - DOMO15 GT	DOMO15VX - DOMO15VX GT	468	420	155	495	350	145	255
DOMO GRI11	-	446	400	135	508	350	158	-

domoliv-2p50-en_d_td

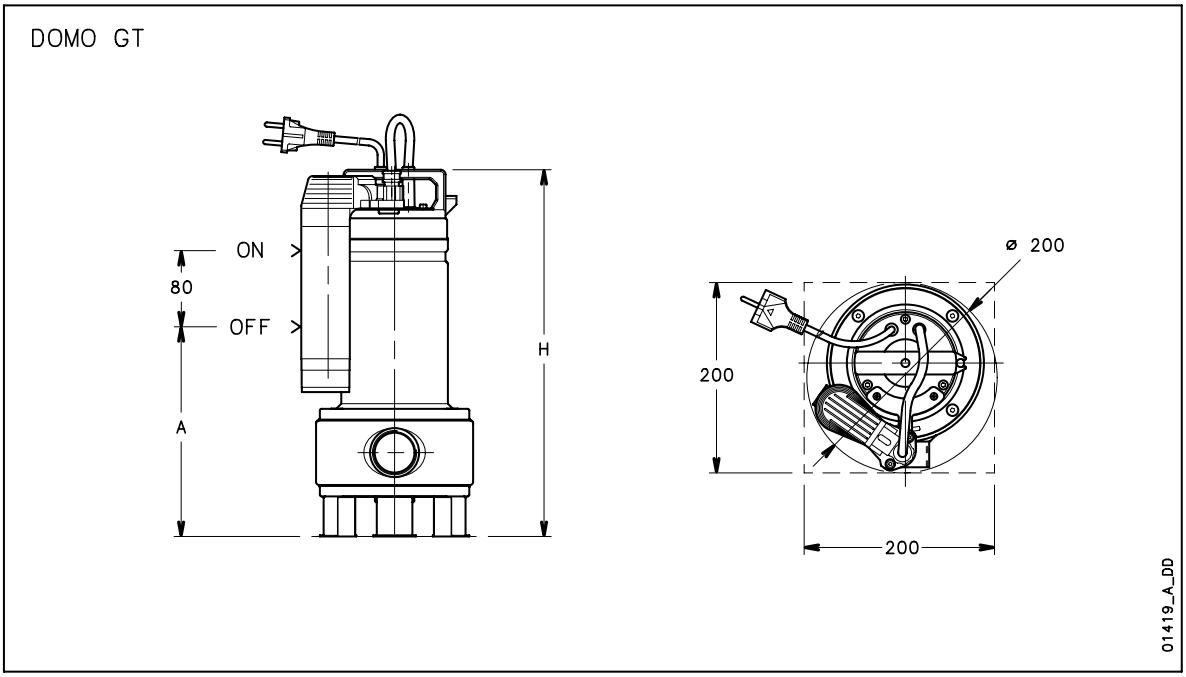

SÉRIE DOMO GRI
Pesos e dimensões

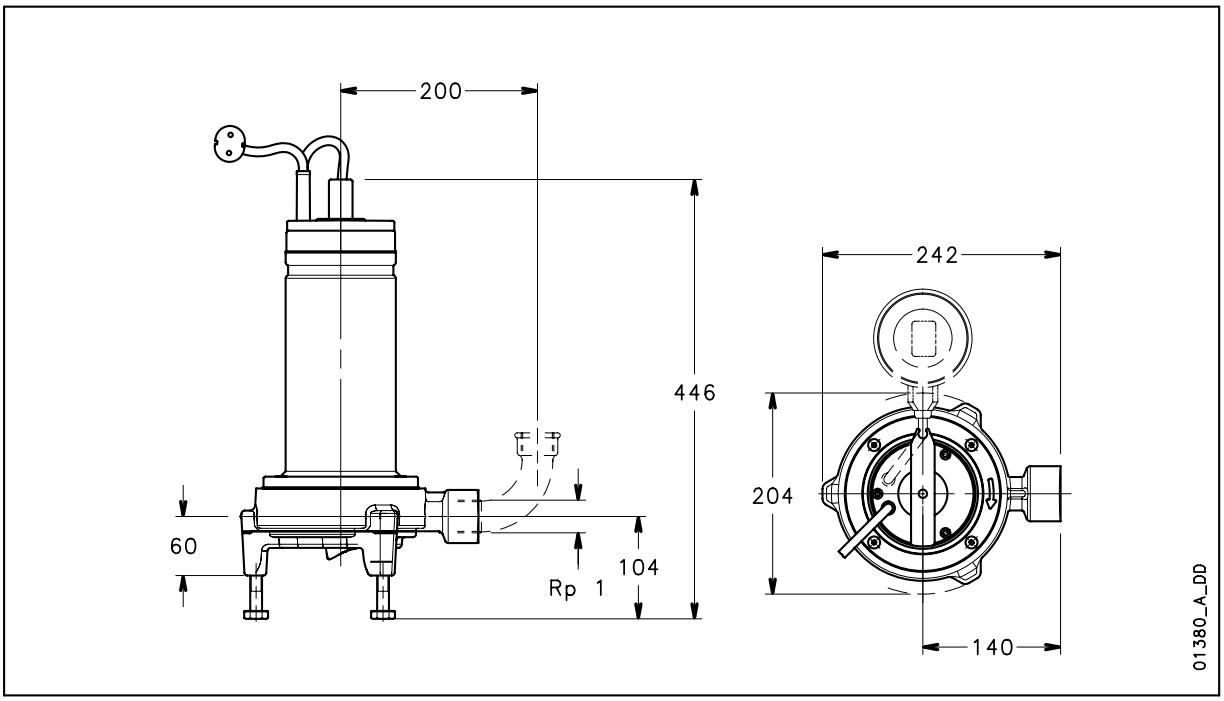

TIPO DE BOMBA	PESO kg
DOMO GRI 11 (SG)	19 (18,8)
DOMO GRI 11T	18,3

domo-gri-en_a_td

EXEMPLOS de instalação com guias

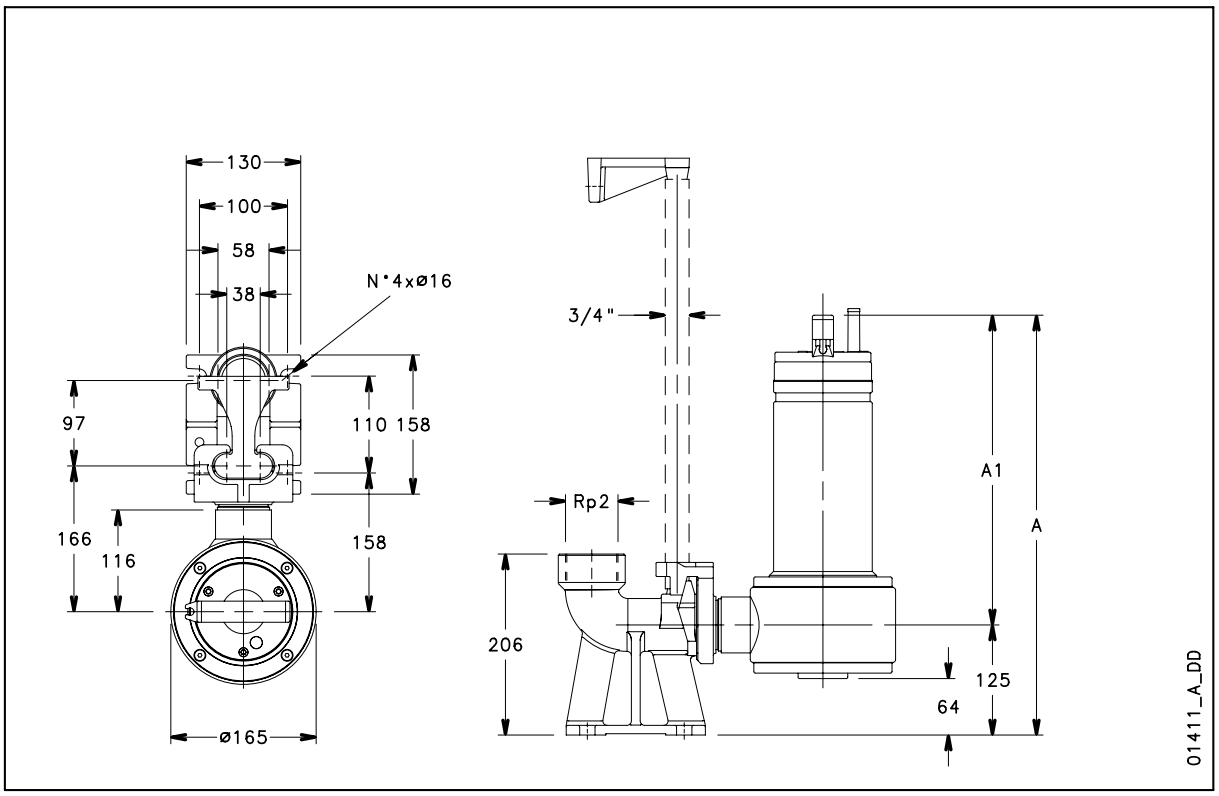
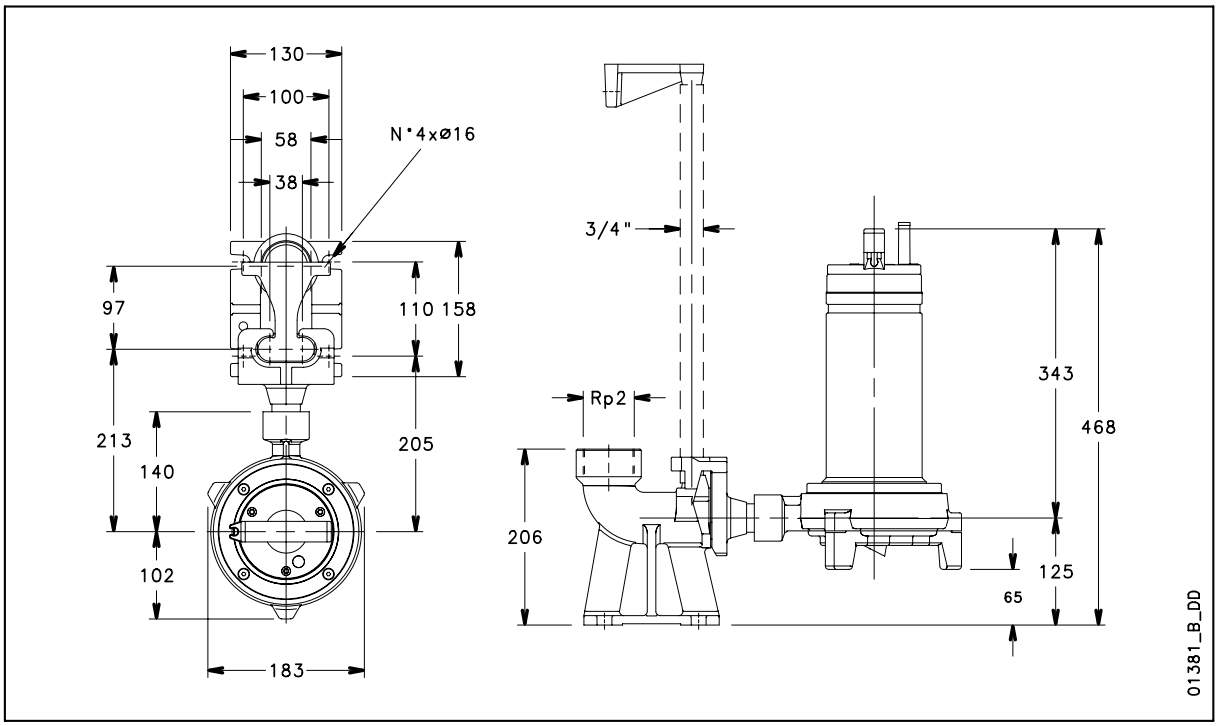
EXEMPLOS de instalação com guias